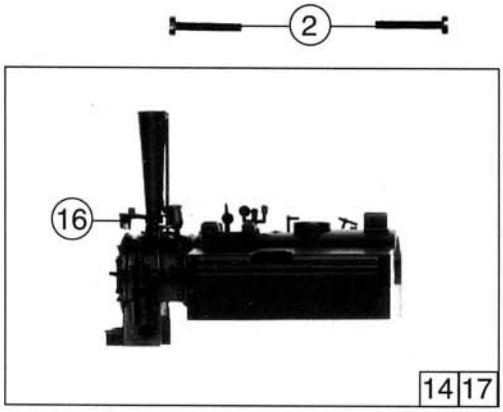

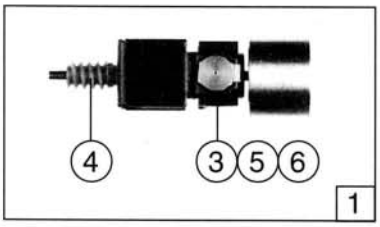


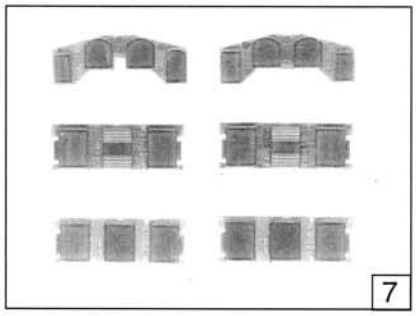

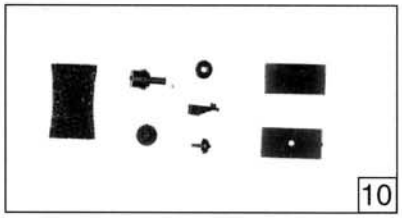

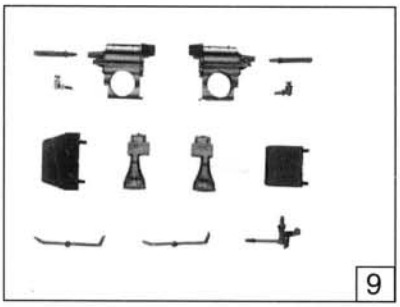


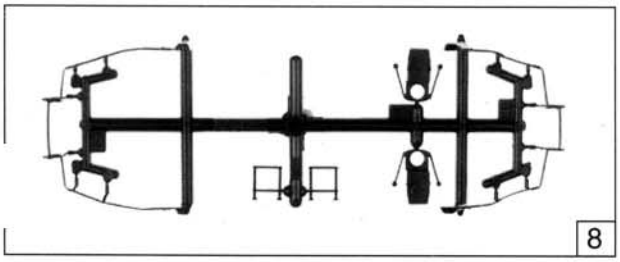

| Pos. Nr. | Text | Art.-Nr. | Preis-gruppe |
|---|---|---|---|
| 1 | Motor komplett<br>*Motor assembly* | 85076 | 57 |
| 2 | Schraube M 2 x 12<br>*Screw M 2 x 12* | 85676 | 2 |
| 3 | Feder für Kohlebürste<br>*Spring for coal brush* | 86200 | 4 |
| 4 | Schnecke<br>*Worm* | 86705 | 5 |
| 5 | Kohlebürstenhalter<br>*Holder for coal brush* | 89740 | 6 |
| 6 | Kohlebürste<br>*Coal brush* | 89741 | 6 |
| 7 | Teilesatz D<br>*Parts set D* | 95603 | 18 |
| 8 | Teilesatz E<br>*Parts set E* | 95604 | 18 |
| 9 | Teilesatz F<br>*Parts set F* | 95608 | 22 |
| 10 | Teilesatz G<br>*Parts set G* | 95609 | 16 |
| 11 | Teilesatz H<br>*Parts set H* | 95611 | 24 |
| 12 | Steckteilesatz für 43255<br>*Push in parts set for 43255* | 95628 | 16 |
| 13 | Teilesatz A<br>*Parts set A* | 101528 | 22 |
| 14 | Kessel für 43255<br>*Boiler for 43255* | 101529 | 25 |
| 15 | Gehäuse komplett für 43255<br>Betr. Nr. 98 308<br>*Body assembly for 43255*<br>*Betr. No. 98 308* | 101530 | 53 |
| 16 | Nummerntafel für 43255<br>*Loco numbers for 43255* | 101531 | 2 |
| ★17 | Kessel für 43258<br>*Boiler for 43258* | 101532 | 25 |
| ★18 | Gehäuse komplett für 43258<br>Betr. Nr. 688.01<br>*Body assembly for 43258*<br>*Betr. No. 688.01* | 101533 | 53 |