Original ROCO-Ersatzteile
Original ROCO Replacement Parts
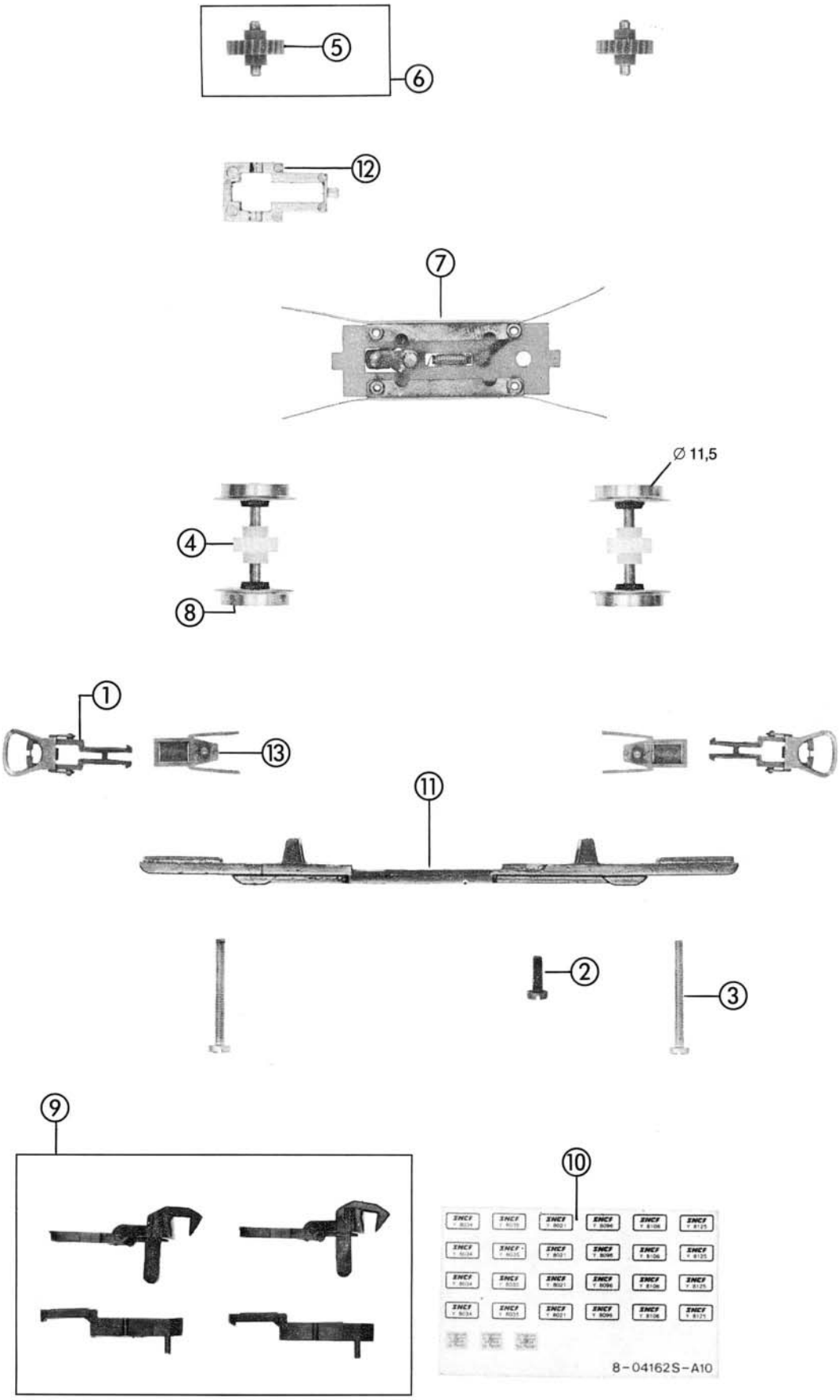
Pos. Nr.	Art.-Nr. neu	Art.-Nr. alt	Text	Pres-gruppe
1	40243	4612 S	Standardkupplung *Standard coupling*	—
2	85672	81000 B-252	Zylinderkopfschraube M 2×6 *Cheese headed screw M 2×6*	2
3	85679	81000 B-261	Zylinderkopfschraube M 2×18 *Cheese headed screw M 2×18*	2
4	86408	4141 S-028	Zahnrad z 17 l; m 0,4 *Gear T 17 l; m 0,4*	2
5	86420	4191 S-061	Zahnrad z 23 r; m 0,4 *Gear T 23 r; m 0,4*	2
6	86421	4162 S-A03	Zahnrad mit Achse *Gear with axle*	5
7	87611	4162 S-A01	Platine *Printed circuit*	36
8	90042	4162 S-A04	Radsatz *Wheelset*	16
9	95369	4162 S-A02	Zurüstbeutel *Bag with accessories*	15
10	95370	4162 S-A10	Schiebebildsatz *Decals set*	6
11	95371	4162 S-212	Lokboden *Gears cover*	23
12	95372	4162 S-213	Wippe *Rocker arm*	10
13	95373	4196 S-129	Kupplungshalter *Holder for coupling*	3